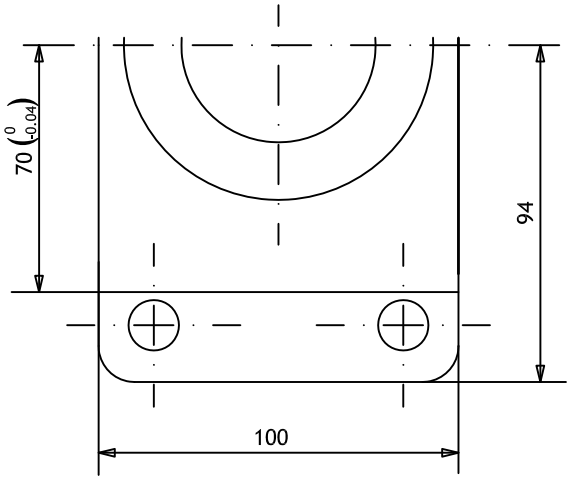

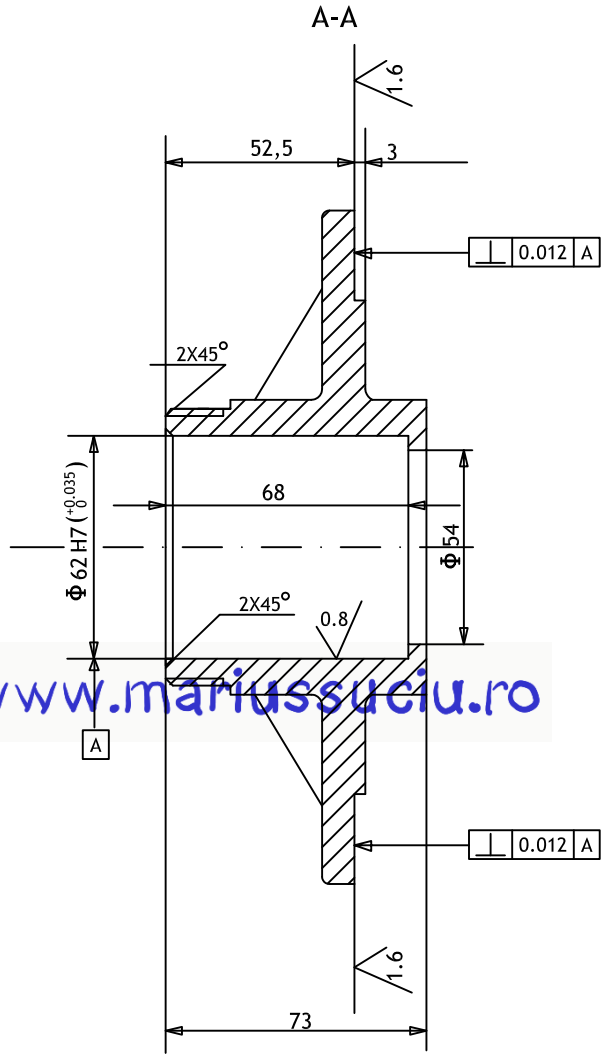

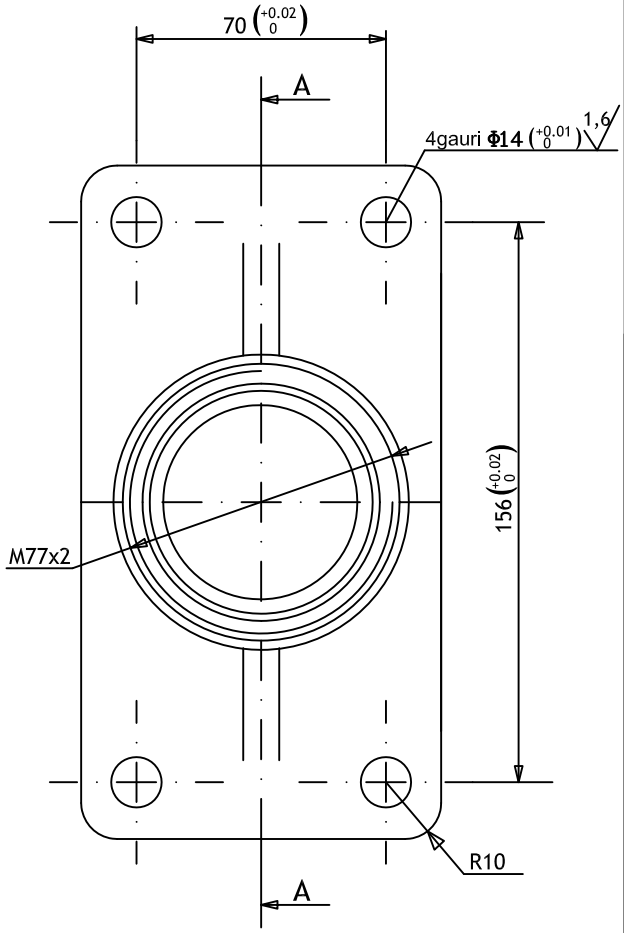

www.mariussuciu.ro

Muchiile ascutite se vor rotunji la 0.5mm

12.5

Proiectat	Suciu Marius		Fc200	U.M. [mm]
Desenat	Suciu Marius			
Verificat	prof.Laurean B.			
Contr.STAS				
Aprobat	prof.Laurean B.		Masa neta:0.5kg	
Universitatea "Lucian Blaga" Sibiu Facultatea de Inginerie "Hermann Oberth"			1:1	Mecanism de actinare la masina de tricotat ciorapi cu cilindru si disc cu carlige M.A.M.T.C.
			Data:	

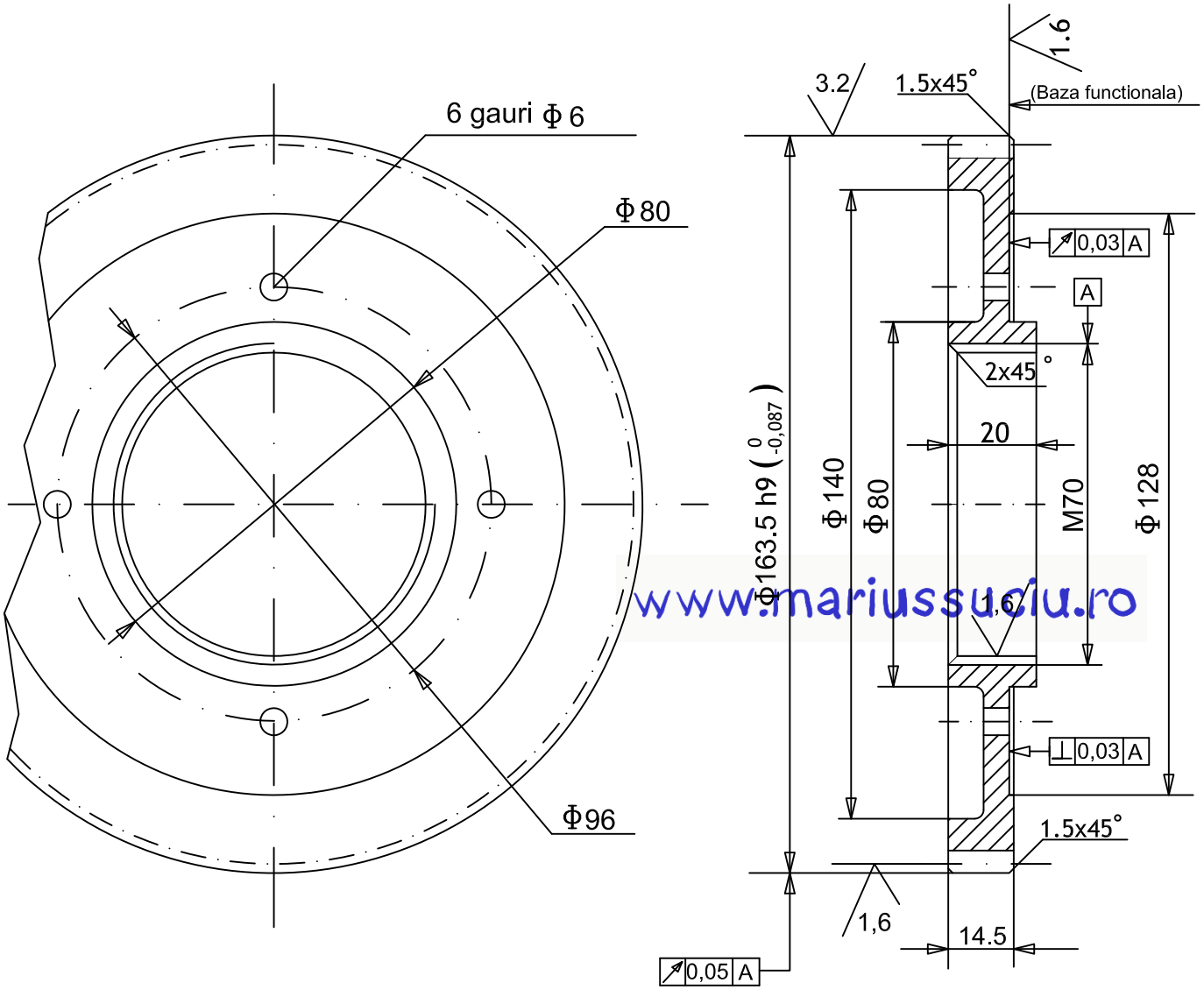

www.mariussuciu.ro

Modulul		4
Numarul de dinti		107
Cremaliera de referinta		20-1-0,25 STAS 822-61
Diametrul de divizare		160,5
Deplasarea Specifica		0
Claca de precizie si jocul		7-JC STAS 6273-60
Distanta intre axe		160,5
Roata conjugata	Numarul de dinti	107
	Numarul desenului	

Conditii tehnice:

1. Dantura se va cementa pe adancimea de 0,5..0,8mm
2. Se va cali-duritatea stratului cementat 56..60HRC
   -duritatea miezului 165..180HB
3. Tratament termic de revenire joasa(detensionare)
4. Muchiile ascutite se vor tesi la 0.5mm
5. Executie mijlocie STAS 2300-75

1,6

Proiectat	Suciu Marius		OLC25	M.A.M.T.C.-03-04	U.M. [mm]
Desenat	Suciu Marius				
Verificat	prof.Laurean B.				
Contr.STAS					
Aprobat	prof.Laurean B.		Masa neta:		
Universitatea "Lucian Blaga" Sibiu Facultatea de Inginerie "Hermann Oberth"			1:1	Mecanism de actinare la masina de tricotat ciorapi cu cilindru si disc cu carlige M.A.M.T.C.	
			Data:		